お詫びと訂正

レディブティックシリーズ 4192「ディズニープリントで作る かわいいい服とこもの」を
ご購読いただきまして、ありがとうございました。
内容の一部に誤りがあり、読者のみなさまにご迷惑をおかけいたしました。
謹んでお詫びを申し上げ、下記の通り訂正いたします。

●40 ページ　7 ページ 4•6 の別布の裁ち方

4リボンを追加して1枚裁断してください

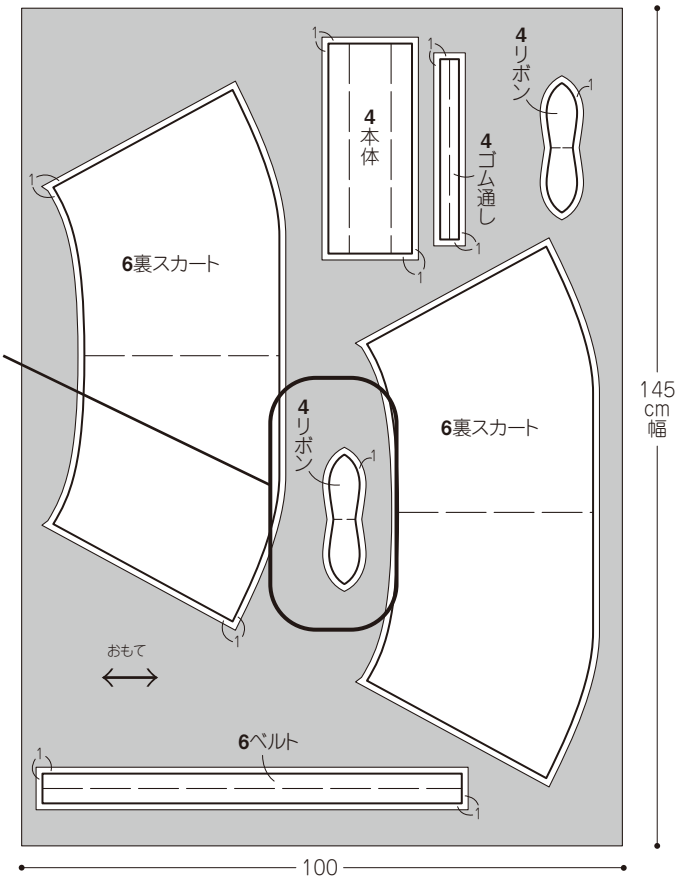

●58 ページ　16 ページ 24 の布の裁ち方

前カフスと後ろカフスを追加して2枚ずつ裁断してください

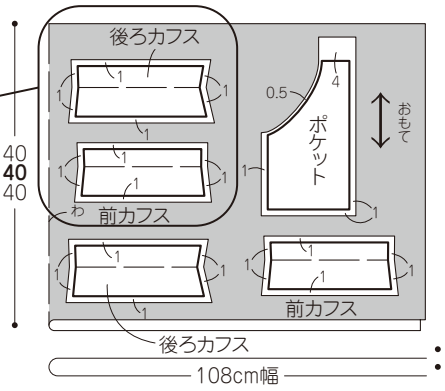

●45 ページ　31 ページ 55〜57 の製図

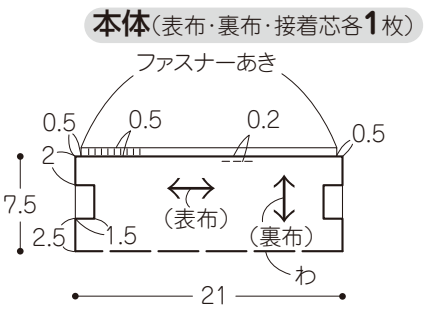
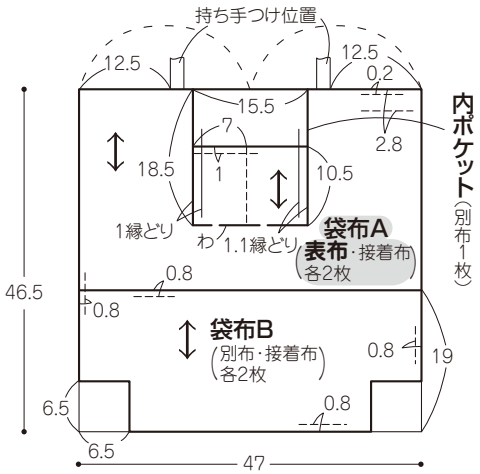
●74 ページ　23 ページ 35 の製図